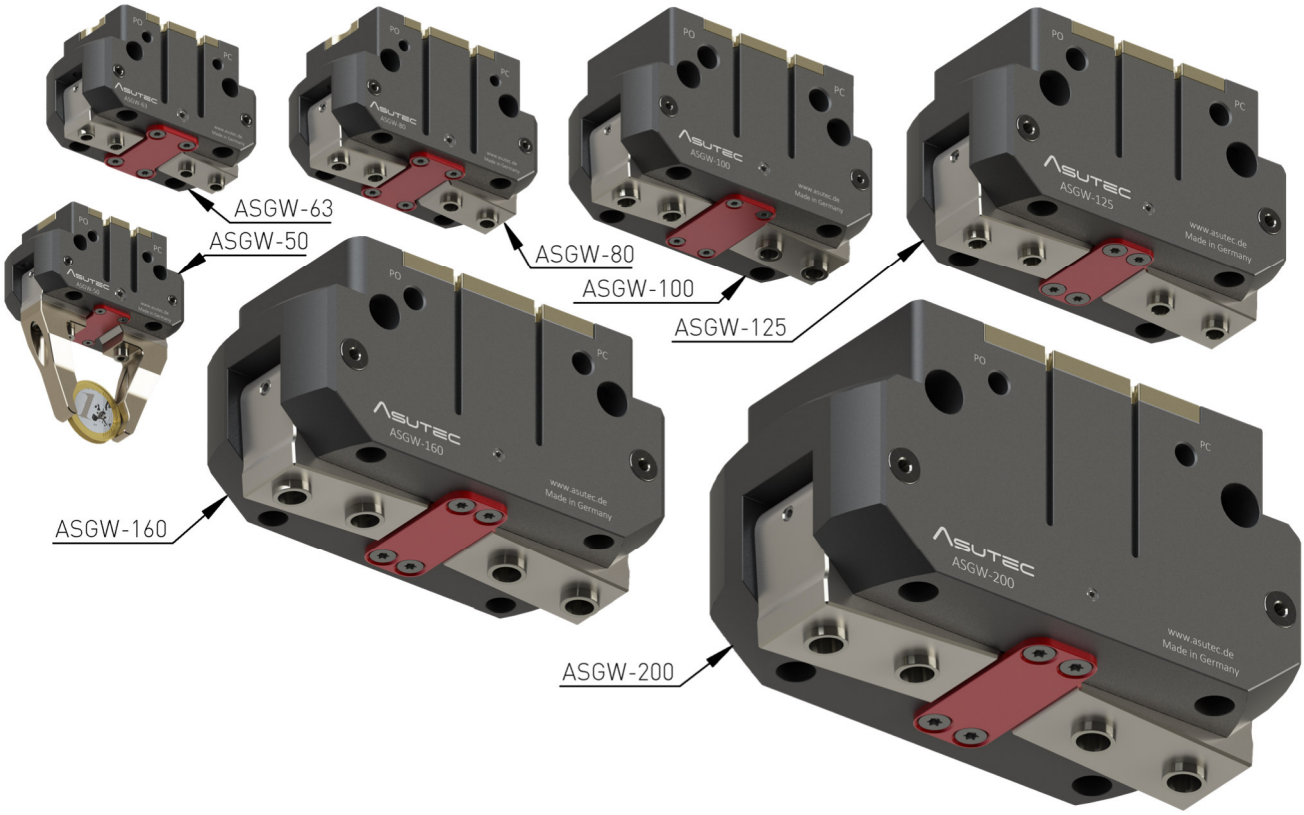

INHALTSVERZEICHNIS

1 Typen 2
2 Typenschlüssel 2
3 ASGW-50
3.1 Technische Daten 3
3.2 Kräfte, Momente, Greifkraft 4
3.3 Abmessungen 4
4 ASGW-63
4.1 Technische Daten 5
4.2 Kräfte, Momente, Greifkraft 6
4.3 Abmessungen 6
5 ASGW-80
5.1 Technische Daten 7
5.2 Kräfte, Momente, Greifkraft 8
5.3 Abmessungen 8
6 ASGW-100
6.1 Technische Daten 9
6.2 Kräfte, Momente, Greifkraft 10
6.3 Abmessungen 10
7 ASGW-125
7.1 Technische Daten 11
7.2 Kräfte, Momente, Greifkraft 12
7.3 Abmessungen 12
8 ASGW-160
8.1 Technische Daten 13
8.2 Kräfte, Momente, Greifkraft 14
8.3 Abmessungen 14
9 ASGW-200
9.1 Technische Daten 15
9.2 Kräfte, Momente, Greifkraft 16
9.3 Abmessungen 16
10 Lieferumfang und Zubehör 17
11 Hubbegrenzung 18

CONTENTS

1 Types 2
2 Type codes 2
3 ASGW-50
3.1 Technical data 3
3.2 Forces, Torsion Torques, Gripping force 4
3.3 Dimensions 4
4 ASGW-63
4.1 Technical data 5
4.2 Forces, Torsion Torques, Gripping force 6
4.3 Dimensions 6
5 ASGW-80
5.1 Technical data 7
5.2 Forces, Torsion Torques, Gripping force 8
5.3 Dimensions 8
6 ASGW-100
6.1 Technical data 9
6.2 Forces, Torsion Torques, Gripping force 10
6.3 Dimensions 10
7 ASGW-125
7.1 Technical data 11
7.2 Forces, Torsion Torques, Gripping force 12
7.3 Dimensions 12
8 ASGW-160
8.1 Technical data 13
8.2 Forces, Torsion Torques, Gripping force 14
8.3 Dimensions 14
9 ASGW-200
9.1 Technical data 15
9.2 Forces, Torsion Torques, Gripping force 16
9.3 Dimensions 16
10 Scope of supply and accessories 17
11 Stroke limitation 18

Technische Änderungen vorbehalten. Alle Angaben ohne Gewähr. Alle Rechte liegen bei der ASUTEC GmbH.
Subject to technical modifications. No responsibility is accepted for the accuracy of this information. All rights are reserved by ASUTEC GmbH.

Document no. 85080001 – Version C – 2024/10/18 – M. Pohle

1 TYPEN

1 TYPES

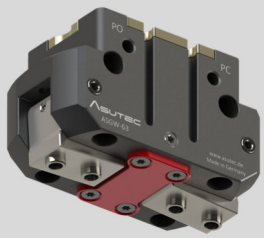

ASGW-...
Ohne Greifkraftsicherung
No gripping force maintenance

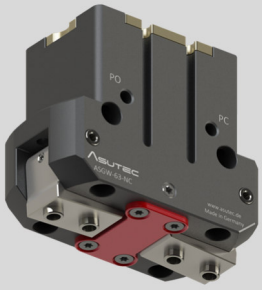

ASGW-...-NC
Mit Greifkraftsicherung
With gripping force maintenance

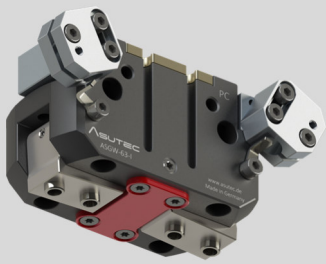

ASGW-...-I
Mit Positionsabfrage
With gripping force maintenance

ASGW-...-SL
Mit Hubbegrenzung
With stroke limitation

2 TYPENSCHLÜSSEL

2 TYPE CODES

ASGW	- 50 - 63 - 80 - 100 - 125 - 160 - 200	- - NC	- - I	- - SL	- XXX

Typ / Type

Winkelgreifer, pneumatisch betätigt
Angular gripper, pneumatically actuated

Baugröße / Size

Die Baugrößen der Winkelgreifer sind angelehnt an die Abmessungen der Parallelgreifer.
The sizes of the angular grippers are based on the dimensions of the parallel grippers.

Greifkraftsicherung / Gripping force maintenance

-	= ohne Greifkraftsicherung	-	= Without gripping force maintenance
- NC	= Feder schließt den Greifer	- NC	= With gripping force maintenance for closing

Positionsabfrage / Position detection

-	= ohne Positionsabfrage	-	= Without position detection
- I	= mit Positionsabfrage	- I	= With position detection

Hubbegrenzung / Stroke limitation

-	= ohne Hubbegrenzung	-	= Without stroke limitation
- SL	= mit Hubbegrenzung	- SL	= With stroke limitation

Nummer / Number

Spezifische Nummer der Geräteausführung
Specific device number

Technische Änderungen vorbehalten. Alle Angaben ohne Gewähr. Alle Rechte liegen bei der ASUTEC GmbH.
Subject to technical modifications. No responsibility is accepted for the accuracy of this information. All rights are reserved by ASUTEC GmbH.

3 ASGW-50

3.1 TECHNISCHE DATEN TECHNICAL DATA

	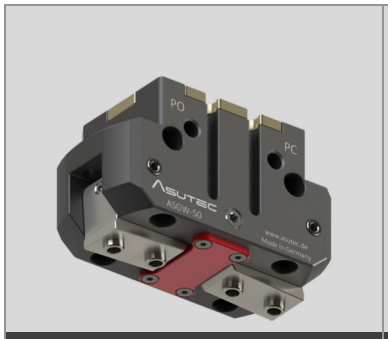 ASGW-50	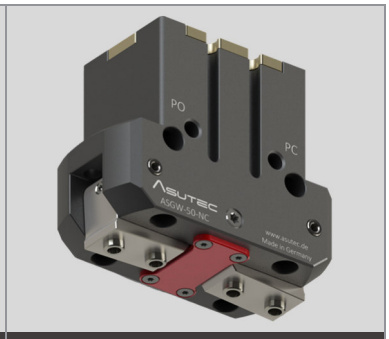 ASGW-50-NC
Integrierte Feder Integrated spring	Keine Feder No spring	Feder zum Schließen des Greifers Spring for closing the gripper
Öffnungswinkel je Backe Opening angle per jaw	15°	15°
Winkelzugabe Öffnen / Schließen Angle allowance open / close	0° / 3°	0° / 3°
Schließmoment (6 bar; in 0°- Winkel) Closing moment (6 bar; in 0°- angle)	M_{Gc} = 3,5 Nm	M_{Gc} = 5,1 Nm
Schließmoment durch Feder (0 bar; in 0°- Winkel) Closing moment by spring (0 bar; in 0°- angle)	- keine Feder – - no spring –	M_{Gs} = 1,6 Nm
Greifkraft im Abstand Z = 32 mm (6 bar; in 0°- Winkel) 1) Closing force with distance Z = 32 mm (6 bar; in 0°- angle) 1)	F_{Gc} = 76 N	F_{Gc} = 112 N
Betriebsdruck 2) Operating pressure 2)	p_{min} = 3 bar p_{max} = 8 bar	p_{min} = 4 bar p_{max} = 8 bar
Zylindervolumen Doppelhub 3) Cylinder volume - double stroke 3)	V = 5,9 cm³	V = 11 cm³
Betriebstemperatur Operating temperature	T_{min} = 5°C T_{max} = 80°C	T_{min} = 5°C T_{max} = 80°C
Zeit zum Öffnen / Schließen 4) Time for opening / closing 4)	t_O = 0,06 s t_C = 0,06 s	t_O = 0,1 s t_C = 0,06 s
Wiederholgenauigkeit +/- 5) Repeatability +/- 5)	0,02 mm	0,02 mm
Maximale Länge der Greiffinger Max. length of gripper fingers	$L_{F\,max}$ = 72 mm	$L_{F\,max}$ = 72 mm
Max. zul. Massenträgheit pro Backe 7) Max. permissible mass moment of inertia per chuck jaw 7)	J_F = 5,3 kg·cm²	J_F = 5,3 kg·cm²
Gewicht des Greifers 6) Weight of the gripper 6)	m = 180 g	m = 220 g

1) Die angegebene Greifkraft beim Schließen und beim Öffnen basiert bei der Baugröße ASGW-50 auf einem Greifabstand Z = L_F = 32 mm (siehe Bild und Diagramm unterhalb).
Alle angegebenen Greifkräfte sind die Summen jener Einzelkräfte, die auf die Greiffinger wirken.
The specified gripping force for closing and opening is based on a gripping distance Z = L_F = 32 mm for gripper size ASGW-50 (see picture and diagram below).
All specified gripping forces are the sums of those individual forces acting on the gripper fingers.

2) Der Nennbetriebsdruck beträgt 6 bar.
The Nominal operating pressure is 6 bar (87 PSI)

3) Der angegebe Wert bezieht sich auf den Greifer. Der Luftverbrauch wird besonders bei kleinen Greifern maßgeblich von dem Querschnitt und der Länge der Druckluftzuleitung beeinflusst.
The stated value refers to the gripper itself. The air consumption is affected especially in small grippers significantly from the cross-section and the length of the compressed air supply line.

4) Diese Zeit bezieht sich auf die Bewegung der Greiferbacken. Sonstige Zeiten wie Ventilschaltzeiten, Schlauchbefüllungszeiten oder Reaktionszeiten der Steuerung sind nicht berücksichtigt.
This time refers to the movement of the gripper jaws. Other times like Valve switching times, hose filling times or reaction times of the controller are not included.

5) Dieser Wert definiert die Streuung der Greiferbacken-Endlagenstellungen unter konstanten Bedingungen bei 100 aufeinanderfolgenden Hüben in Bewegungsrichtung der Greiferbacken.
This value defines the scattering of the gripper jaws end positions under constant conditions with 100 consecutive strokes in the direction of movement of the gripper jaws.

6) Das angegebe Gewicht bezieht sich auf den Greifer mit Zentrierhülsen, ohne Befestigungsschrauben.
The stated weight refers to the gripper with centering sleeves, without mounting screws.

7) Ausgehend vom Gelenk der Greiferbacke
Based on the joint of the gripper jaw

8) Die nachfolgend angegebenen zulässigen Momente und die Kraft Fz, dürfen gemeinsam auftreten, gelten im statischen Zustand - je Greiferbacke.
The specified permissible torques and the force given below may occur together, apply in the static condition - per gripper jaw.

Technische Änderungen vorbehalten. Alle Angaben ohne Gewähr. Alle Rechte liegen bei der ASUTEC GmbH.
Subject to technical modifications. No responsibility is accepted for the accuracy of this information. All rights are reserved by ASUTEC GmbH.

3.2 KRÄFTE, MOMENTE, GREIFKRAFT ASGW-50

ASGW-50; ASGW-50-NC

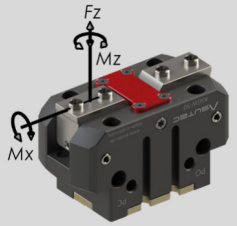

My = 14 Nm *Mz* = 15 Nm 8)
Fz = 190 N 8)

GREIFFINGERLÄNGE | GRIPPER FINGER LENGTH

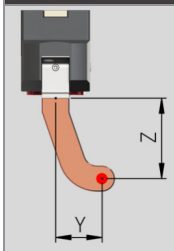

$$L_F = \sqrt{4 \cdot Y^2 + Z^2}$$

$$Y_{max} = \sqrt{\frac{L_{F\,max}^2 - Z^2}{4}}$$

$$Z_{max} = \sqrt{L_{F\,max}^2 - 4 \cdot Y^2}$$

GREIFKRAFT | GRIPPING FORCE

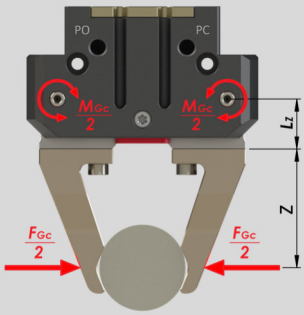

$$F_{Gc} = M_{Gc} \cdot (L_Z + Z)$$

$ASGW - 50$:

$L_Z = 13{,}5\ mm$

3.2 FORCES, TORQUES, GRIPPING DIAGRAM ASGW-50

SCHLIEßMOMENTDIAGRAMM | CLOSING MOMENT DIAGRAM

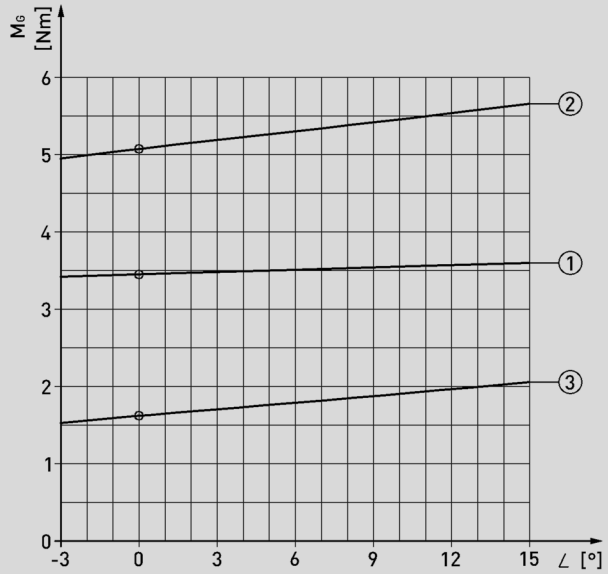

① ASGW-50 schließen | closing
② ASGW-50-NC schließen | closing
③ NC-Schließmoment durch Feder | NC-Closing moment via spring

3.3 ABMESSUNGEN ASGW-50

3.3 DIMENSIONS ASGW-50

ASGW-50

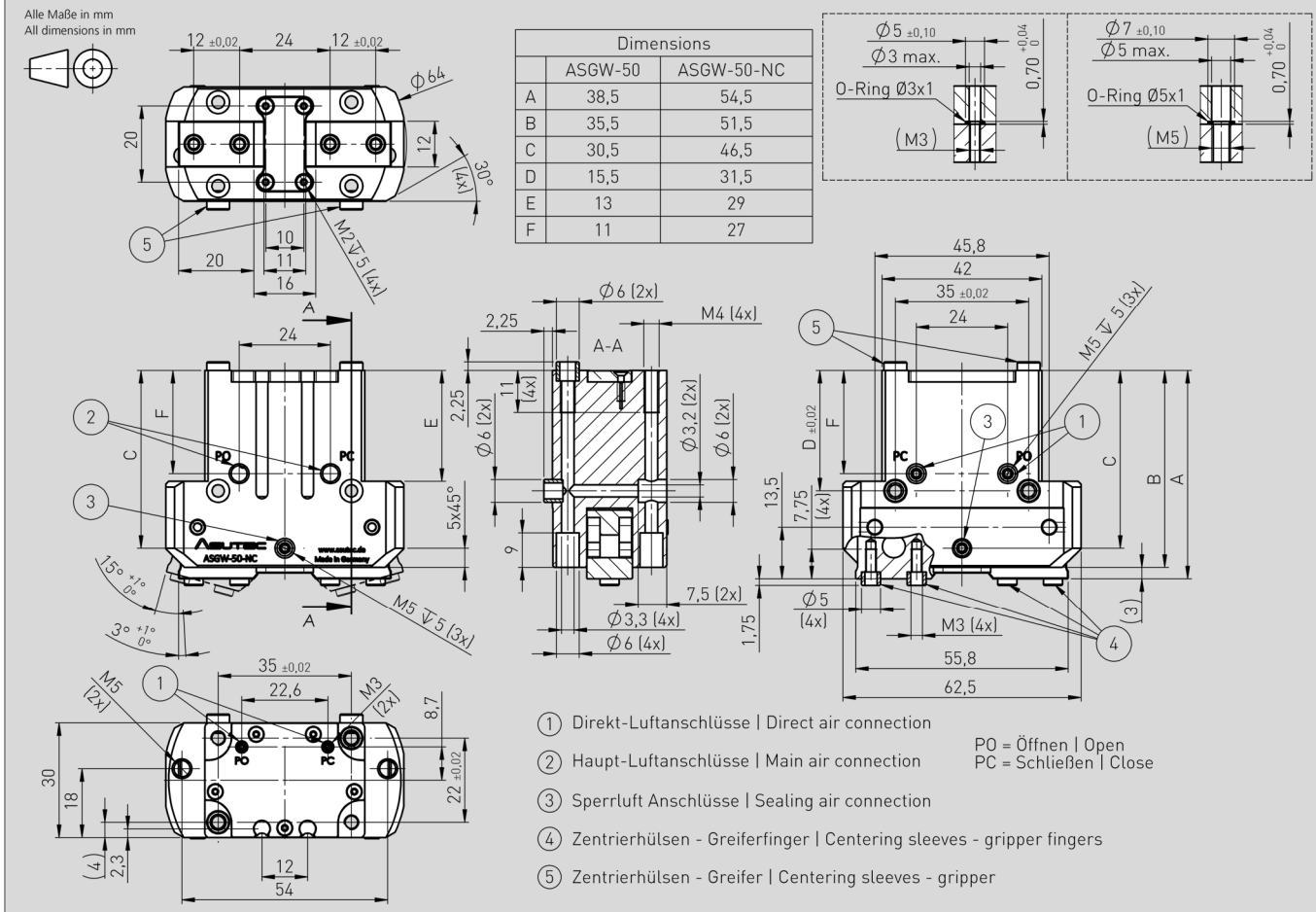

Dimensions		
	ASGW-50	ASGW-50-NC
A	38,5	54,5
B	35,5	51,5
C	30,5	46,5
D	15,5	31,5
E	13	29
F	11	27

① Direkt-Luftanschlüsse | Direct air connection
② Haupt-Luftanschlüsse | Main air connection
③ Sperrluft Anschlüsse | Sealing air connection
④ Zentrierhülsen - Greiferfinger | Centering sleeves - gripper fingers
⑤ Zentrierhülsen - Greifer | Centering sleeves - gripper

PO = Öffnen | Open
PC = Schließen | Close

Technische Änderungen vorbehalten. Alle Angaben ohne Gewähr. Alle Rechte liegen bei der ASUTEC GmbH.
Subject to technical modifications. No responsibility is accepted for the accuracy of this information. All rights are reserved by ASUTEC GmbH.

4 ASGW-63

4.1 TECHNISCHE DATEN TECHNICAL DATA

	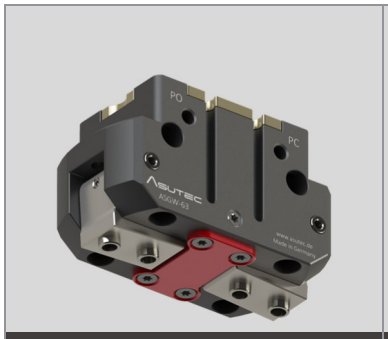 ASGW-63	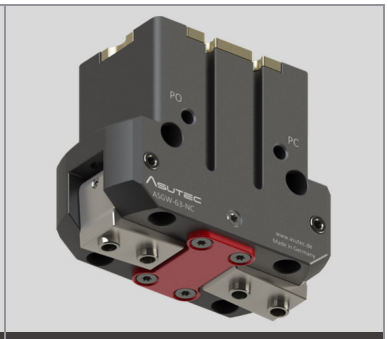 ASGW-63-NC
Integrierte Feder Integrated spring	Keine Feder No spring	Feder zum Schließen des Greifers Spring for closing the gripper
Öffnungswinkel je Backe Opening angle per jaw	15°	15°
Winkelzugabe Öffnen / Schließen Angle allowance open / close	0° / 3°	0° / 3°
Schließmoment (6 bar; in 0°- Winkel) Closing moment (6 bar; in 0°- angle)	M_{Gc} = 7,6 Nm	M_{Gc} = 11,1 Nm
Schließmoment durch Feder (0 bar; in 0°- Winkel) Closing moment by spring (0 bar; in 0°- angle)	- keine Feder – - no spring –	M_{Gs} = 3,5 Nm
Greifkraft im Abstand Z = 40 mm (6 bar; in 0°- Winkel) 1) Closing force with distance Z = 40 mm (6 bar; in 0°- angle) 1)	F_{Gc} = 135 N	F_{Gc} = 197 N
Betriebsdruck 2) Operating pressure 2)	p_{min} = 3 bar p_{max} = 8 bar	p_{min} = 4 bar p_{max} = 8 bar
Zylindervolumen Doppelhub 3) Cylinder volume - double stroke 3)	V = 12 cm³	V = 20 cm³
Betriebstemperatur Operating temperature	T_{min} = 5°C T_{max} = 80°C	T_{min} = 5°C T_{max} = 80°C
Zeit zum Öffnen / Schließen 4) Time for opening / closing 4)	t_O = 0,07 s t_C = 0,07 s	t_O = 0,13 s t_C = 0,07 s
Wiederholgenauigkeit +/- 5) Repeatability +/- 5)	0,02 mm	0,02 mm
Maximale Länge der Greiffinger Max. length of gripper fingers	$L_{F\,max}$ = 90 mm	$L_{F\,max}$ = 90 mm
Max. zul. Massenträgheit pro Backe 7) Max. permissible mass moment of inertia per chuck jaw 7)	J_F = 15 kg·cm²	J_F = 15 kg·cm²
Gewicht des Greifers 6) Weight of the gripper 6)	m = 290 g	m = 370 g

1) Die angegebene Greifkraft beim Schließen und beim Öffnen basiert bei der Baugröße ASGW-63 auf einem Greifabstand Z = L_F = 40 mm (siehe Bild und Diagramm unterhalb).
Alle angegebenen Greifkräfte sind die Summen jener Einzelkräfte, die auf die Greiffinger wirken.
The specified gripping force for closing and opening is based on a gripping distance Z = L_F = 40 mm for gripper size ASGW-63 (see picture and diagram below).
All specified gripping forces are the sums of those individual forces acting on the gripper fingers.

2) Der Nennbetriebsdruck beträgt 6 bar.
The Nominal operating pressure is 6 bar (87 PSI)

3) Der angegebe Wert bezieht sich auf den Greifer. Der Luftverbrauch wird besonders bei kleinen Greifern maßgeblich von dem Querschnitt und der Länge der Druckluftzuleitung beeinflusst.
The stated value refers to the gripper itself. The air consumption is affected especially in small grippers significantly from the cross-section and the length of the compressed air supply line.

4) Diese Zeit bezieht sich auf die Bewegung der Greiferbacken. Sonstige Zeiten wie Ventilschaltzeiten, Schlauchbefüllungszeiten oder Reaktionszeiten der Steuerung sind nicht berücksichtigt.
This time refers to the movement of the gripper jaws. Other times like Valve switching times, hose filling times or reaction times of the controller are not included.

5) Dieser Wert definiert die Streuung der Greiferbacken-Endlagenstellungen unter konstanten Bedingungen bei 100 aufeinanderfolgenden Hüben in Bewegungsrichtung der Greiferbacken.
This value defines the scattering of the gripper jaws end positions under constant conditions with 100 consecutive strokes in the direction of movement of the gripper jaws.

6) Das angegebe Gewicht bezieht sich auf den Greifer mit Zentrierhülsen, ohne Befestigungsschrauben.
The stated weight refers to the gripper with centering sleeves, without mounting screws.

7) Ausgehend vom Gelenk der Greiferbacke
Based on the joint of the gripper jaw

8) Die nachfolgend angegebenen zulässigen Momente und die Kraft Fz, dürfen gemeinsam auftreten, gelten im statischen Zustand - je Greiferbacke.
The specified permissible torques and the force given below may occur together, apply in the static condition - per gripper jaw.

Technische Änderungen vorbehalten. Alle Angaben ohne Gewähr. Alle Rechte liegen bei der ASUTEC GmbH.
Subject to technical modifications. No responsibility is accepted for the accuracy of this information. All rights are reserved by ASUTEC GmbH.

4.2 KRÄFTE, MOMENTE, GREIFKRAFT ASGW-63

ASGW-63; ASGW-63-NC

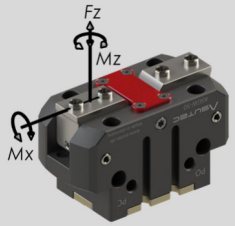

My = 16 Nm *Mz* = 38 Nm 8)
Fz = 225 N 8)

GREIFFINGERLÄNGE | GRIPPER FINGER LENGTH

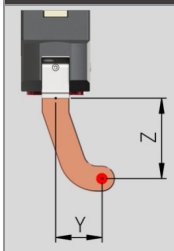

$$L_F = \sqrt{4 \cdot Y^2 + Z^2}$$

$$Y_{max} = \sqrt{\frac{L_{F\,max}^2 - Z^2}{4}}$$

$$Z_{max} = \sqrt{L_{F\,max}^2 - 4 \cdot Y^2}$$

GREIFKRAFT | GRIPPING FORCE

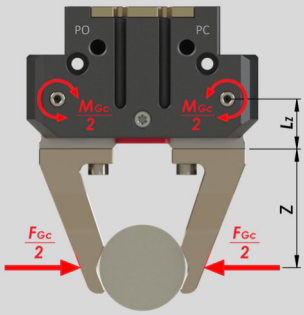

$$F_{Gc} = M_{Gc} \cdot (L_Z + Z)$$

$ASGW - 63$:

$L_Z = 16{,}5\ mm$

4.2 FORCES, TORQUES, GRIPPING DIAGRAM ASGW-63

SCHLIEßMOMENTDIAGRAMM | CLOSING MOMENT DIAGRAM

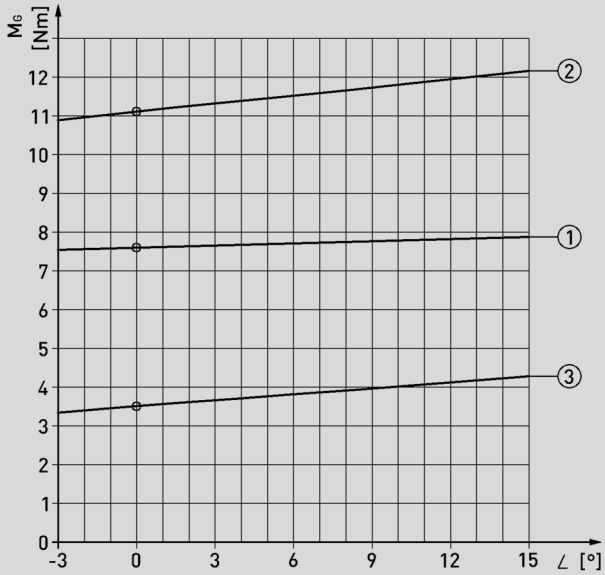

① ASGW-63 schließen | closing
② ASGW-63-NC schließen | closing
③ NC-Schließmoment durch Feder | NC-Closing moment via spring

4.3 ABMESSUNGEN ASGW-63

4.3 DIMENSIONS ASGW-63

ASGW-63

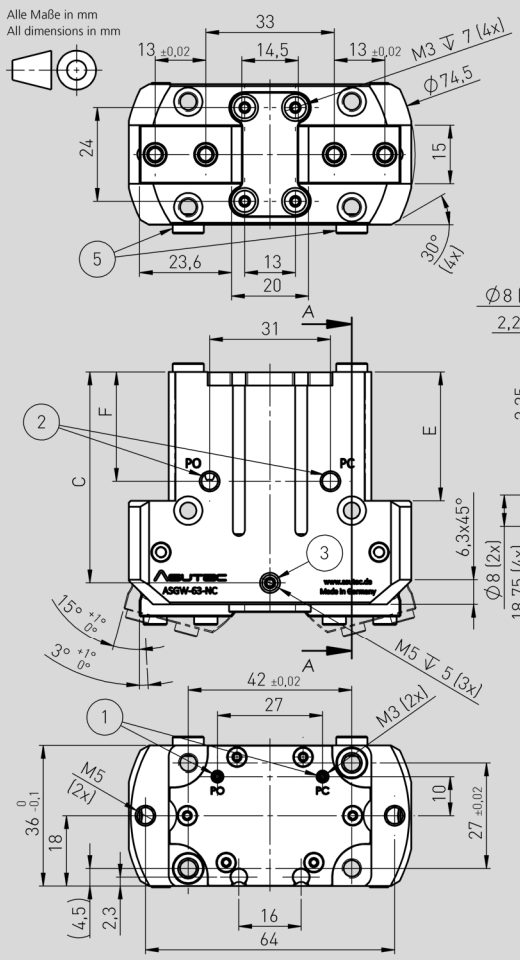

Dimensions		
	ASGW-63	ASGW-63-NC
A	44,65	62,65
B	41,5	59,5
C	36	54
D	17,5	35,5
E	15	33
F	10	28

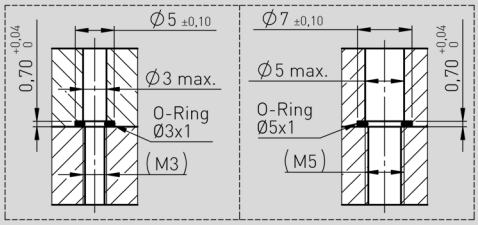

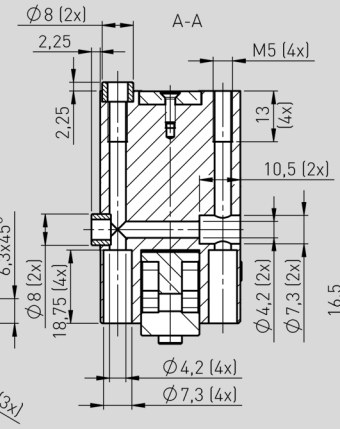

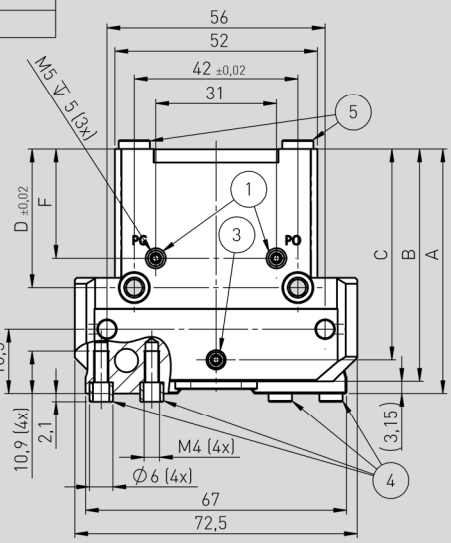

① Direkt-Luftanschlüsse | Direct air connection
② Haupt-Luftanschlüsse | Main air connection
③ Sperrluft Anschlüsse | Sealing air connection
④ Zentrierhülsen - Greiferfinger | Centering sleeves - gripper fingers
⑤ Zentrierhülsen - Greifer | Centering sleeves - gripper

PO = Öffnen | Open
PC = Schließen | Close

Technische Änderungen vorbehalten. Alle Angaben ohne Gewähr. Alle Rechte liegen bei der ASUTEC GmbH.
Subject to technical modifications. No responsibility is accepted for the accuracy of this information. All rights are reserved by ASUTEC GmbH.

5 ASGW-80

5.1 TECHNISCHE DATEN TECHNICAL DATA

	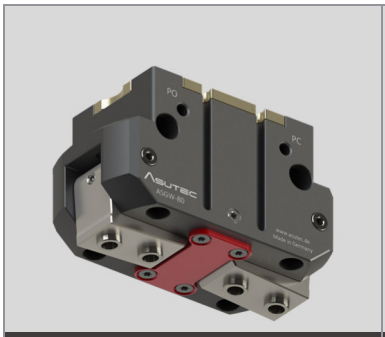 ASGW-80	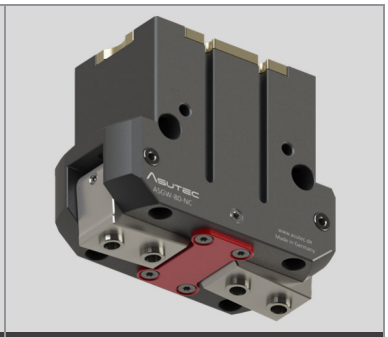 ASGW-80-NC
Integrierte Feder Integrated spring	Keine Feder No spring	Feder zum Schließen des Greifers Spring for closing the gripper
Öffnungswinkel je Backe Opening angle per jaw	15°	15°
Winkelzugabe Öffnen / Schließen Angle allowance open / close	0° / 3°	0° / 3°
Schließmoment (6 bar; in 0°- Winkel) Closing moment (6 bar; in 0°- angle)	M_{Gc} = 15,2 Nm	M_{Gc} = 22,2 Nm
Schließmoment durch Feder (0 bar; in 0°- Winkel) Closing moment by spring (0 bar; in 0°- angle)	- keine Feder – - no spring –	M_{Gs} = 7 Nm
Greifkraft im Abstand Z = 50 mm (6 bar; in 0°- Winkel) 1) Closing force with distance Z = 50 mm (6 bar; in 0°- angle) 1)	F_{Gc} = 217 N	F_{Gc} = 317 N
Betriebsdruck 2) Operating pressure 2)	p_{min} = 3 bar p_{max} = 8 bar	p_{min} = 4 bar p_{max} = 8 bar
Zylindervolumen Doppelhub 3) Cylinder volume - double stroke 3)	V = 25 cm³	V = 40 cm³
Betriebstemperatur Operating temperature	T_{min} = 5°C T_{max} = 80°C	T_{min} = 5°C T_{max} = 80°C
Zeit zum Öffnen / Schließen 4) Time for opening / closing 4)	t_O = 0,08 s t_C = 0,08 s	t_O = 0,15 s t_C = 0,08 s
Wiederholgenauigkeit +/- 5) Repeatability +/- 5)	0,02 mm	0,02 mm
Maximale Länge der Greiffinger Max. length of gripper fingers	$L_{F\,max}$ = 110 mm	$L_{F\,max}$ = 110 mm
Max. zul. Massenträgheit pro Backe 7) Max. permissible mass moment of inertia per chuck jaw 7)	J_F = 37,5 kg·cm²	J_F = 37,5 kg·cm²
Gewicht des Greifers 6) Weight of the gripper 6)	m = 480 g	m = 585 g

1) Die angegebene Greifkraft beim Schließen und beim Öffnen basiert bei der Baugröße ASGW-80 auf einem Greifabstand Z = L_F = 50 mm (siehe Bild und Diagramm unterhalb).
Alle angegebenen Greifkräfte sind die Summen jener Einzelkräfte, die auf die Greiffinger wirken.
The specified gripping force for closing and opening is based on a gripping distance Z = L_F = 50 mm for gripper size ASGW-80 (see picture and diagram below).
All specified gripping forces are the sums of those individual forces acting on the gripper fingers.

2) Der Nennbetriebsdruck beträgt 6 bar.
The Nominal operating pressure is 6 bar (87 PSI)

3) Der angegebe Wert bezieht sich auf den Greifer. Der Luftverbrauch wird besonders bei kleinen Greifern maßgeblich von dem Querschnitt und der Länge der Druckluftzuleitung beeinflusst.
The stated value refers to the gripper itself. The air consumption is affected especially in small grippers significantly from the cross-section and the length of the compressed air supply line.

4) Diese Zeit bezieht sich auf die Bewegung der Greiferbacken. Sonstige Zeiten wie Ventilschaltzeiten, Schlauchbefüllungszeiten oder Reaktionszeiten der Steuerung sind nicht berücksichtigt.
This time refers to the movement of the gripper jaws. Other times like Valve switching times, hose filling times or reaction times of the controller are not included.

5) Dieser Wert definiert die Streuung der Greiferbacken-Endlagenstellungen unter konstanten Bedingungen bei 100 aufeinanderfolgenden Hüben in Bewegungsrichtung der Greiferbacken.
This value defines the scattering of the gripper jaws end positions under constant conditions with 100 consecutive strokes in the direction of movement of the gripper jaws.

6) Das angegebe Gewicht bezieht sich auf den Greifer mit Zentrierhülsen, ohne Befestigungsschrauben.
The stated weight refers to the gripper with centering sleeves, without mounting screws.

7) Ausgehend vom Gelenk der Greiferbacke
Based on the joint of the gripper jaw

8) Die nachfolgend angegebenen zulässigen Momente und die Kraft Fz, dürfen gemeinsam auftreten, gelten im statischen Zustand - je Greiferbacke.
The specified permissible torques and the force given below may occur together, apply in the static condition - per gripper jaw.

Technische Änderungen vorbehalten. Alle Angaben ohne Gewähr. Alle Rechte liegen bei der ASUTEC GmbH.
Subject to technical modifications. No responsibility is accepted for the accuracy of this information. All rights are reserved by ASUTEC GmbH.

5.2 KRÄFTE, MOMENTE, GREIFKRAFT ASGW-80

ASGW-80; ASGW-80-NC

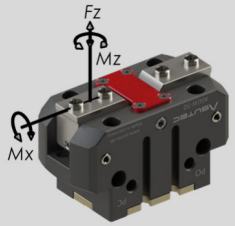

My = 37,5 Nm *Mz* = 55 Nm 8)
Fz = 290 N 8)

GREIFFINGERLÄNGE | GRIPPER FINGER LENGTH

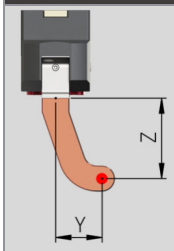

$$L_F = \sqrt{4 \cdot Y^2 + Z^2}$$

$$Y_{max} = \sqrt{\frac{L_{F\,max}^2 - Z^2}{4}}$$

$$Z_{max} = \sqrt{L_{F\,max}^2 - 4 \cdot Y^2}$$

GREIFKRAFT | GRIPPING FORCE

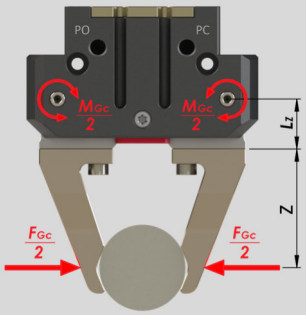

$$F_{Gc} = M_{Gc} \cdot (L_Z + Z)$$

$ASGW - 80$:

$L_Z = 20\ mm$

5.2 FORCES, TORQUES, GRIPPING DIAGRAM ASGW-80

SCHLIEßMOMENTDIAGRAMM | CLOSING MOMENT DIAGRAM

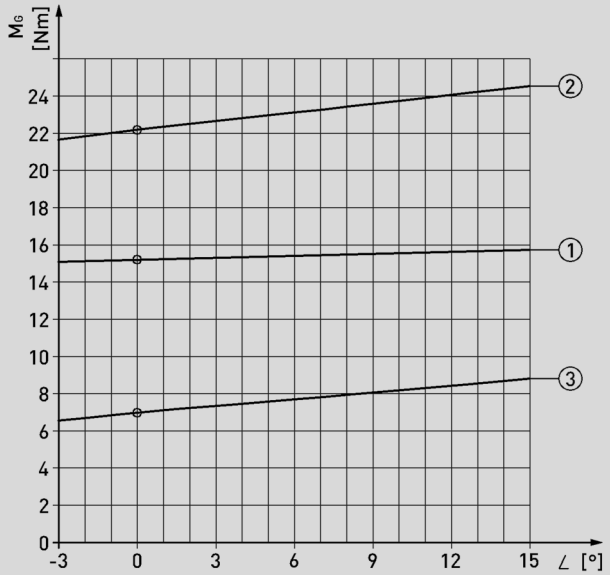

① ASGW-80 schließen | closing
② ASGW-80-NC schließen | closing
③ NC-Schließmoment durch Feder | NC-Closing moment via spring

5.3 ABMESSUNGEN ASGW-80

5.3 DIMENSIONS ASGW-80

ASGW-80

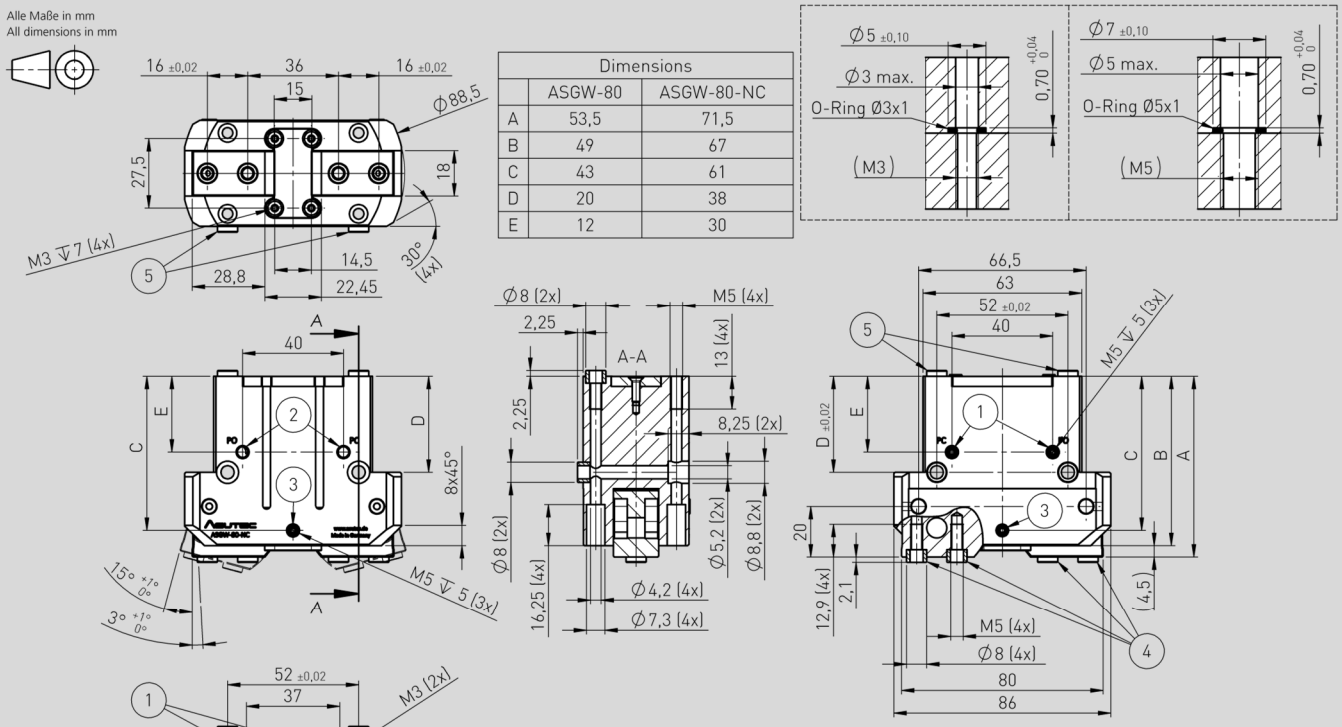

Dimensions		
	ASGW-80	ASGW-80-NC
A	53,5	71,5
B	49	67
C	43	61
D	20	38
E	12	30

① Direkt-Luftanschlüsse | Direct air connection
② Haupt-Luftanschlüsse | Main air connection
③ Sperrluft Anschlüsse | Sealing air connection
④ Zentrierhülsen - Greiferfinger | Centering sleeves - gripper fingers
⑤ Zentrierhülsen - Greifer | Centering sleeves - gripper

PO = Öffnen | Open
PC = Schließen | Close

Technische Änderungen vorbehalten. Alle Angaben ohne Gewähr. Alle Rechte liegen bei der ASUTEC GmbH.
Subject to technical modifications. No responsibility is accepted for the accuracy of this information. All rights are reserved by ASUTEC GmbH.

6 ASGW-100

6.1 TECHNISCHE DATEN TECHNICAL DATA

	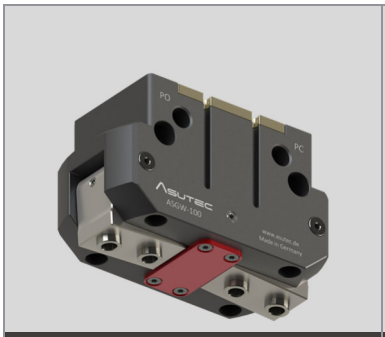 ASGW-100	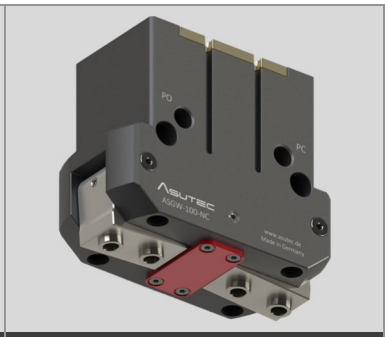 ASGW-100-NC
Integrierte Feder Integrated spring	Keine Feder No spring	Feder zum Schließen des Greifers Spring for closing the gripper
Öffnungswinkel je Backe Opening angle per jaw	15°	15°
Winkelzugabe Öffnen / Schließen Angle allowance open / close	0° / 3°	0° / 3°
Schließmoment (6 bar; in 0°- Winkel) Closing moment (6 bar; in 0°- angle)	M_{Gc} = 32 Nm	M_{Gc} = 47 Nm
Schließmoment durch Feder (0 bar; in 0°- Winkel) Closing moment by spring (0 bar; in 0°- angle)	- keine Feder – - no spring –	M_{Gs} = 14,9 Nm
Greifkraft im Abstand Z = 64 mm (6 bar; in 0°- Winkel) 1) Closing force with distance Z = 64 mm (6 bar; in 0°- angle) 1)	F_{Gc} = 365 N	F_{Gc} = 534 N
Betriebsdruck 2) Operating pressure 2)	p_{min} = 3 bar p_{max} = 8 bar	p_{min} = 4 bar p_{max} = 8 bar
Zylindervolumen Doppelhub 3) Cylinder volume - double stroke 3)	V = 53 cm³	V = 88 cm³
Betriebstemperatur Operating temperature	T_{min} = 5°C T_{max} = 80°C	T_{min} = 5°C T_{max} = 80°C
Zeit zum Öffnen / Schließen 4) Time for opening / closing 4)	t_O = 0,12 s t_C = 0,12 s	t_O = 0,18 s t_C = 0,12 s
Wiederholgenauigkeit +/- 5) Repeatability +/- 5)	0,02 mm	0,02 mm
Maximale Länge der Greiffinger Max. length of gripper fingers	$L_{F\,max}$ = 144 mm	$L_{F\,max}$ = 144 mm
Max. zul. Massenträgheit pro Backe 7) Max. permissible mass moment of inertia per chuck jaw 7)	J_F = 75 kg·cm²	J_F = 75 kg·cm²
Gewicht des Greifers 6) Weight of the gripper 6)	m = 865 g	m = 1100 g

1) Die angegebene Greifkraft beim Schließen und beim Öffnen basiert bei der Baugröße ASGW-100 auf einem Greifabstand Z = L_F = 64 mm (siehe Bild und Diagramm unterhalb).
Alle angegebenen Greifkräfte sind die Summen jener Einzelkräfte, die auf die Greiffinger wirken.
The specified gripping force for closing and opening is based on a gripping distance Z = L_F = 64 mm for gripper size ASGW-100 (see picture and diagram below).
All specified gripping forces are the sums of those individual forces acting on the gripper fingers.

2) Der Nennbetriebsdruck beträgt 6 bar.
The Nominal operating pressure is 6 bar (87 PSI)

3) Der angegebe Wert bezieht sich auf den Greifer. Der Luftverbrauch wird besonders bei kleinen Greifern maßgeblich von dem Querschnitt und der Länge der Druckluftzuleitung beeinflusst.
The stated value refers to the gripper itself. The air consumption is affected especially in small grippers significantly from the cross-section and the length of the compressed air supply line.

4) Diese Zeit bezieht sich auf die Bewegung der Greiferbacken. Sonstige Zeiten wie Ventilschaltzeiten, Schlauchbefüllungszeiten oder Reaktionszeiten der Steuerung sind nicht berücksichtigt.
This time refers to the movement of the gripper jaws. Other times like Valve switching times, hose filling times or reaction times of the controller are not included.

5) Dieser Wert definiert die Streuung der Greiferbacken-Endlagenstellungen unter konstanten Bedingungen bei 100 aufeinanderfolgenden Hüben in Bewegungsrichtung der Greiferbacken.
This value defines the scattering of the gripper jaws end positions under constant conditions with 100 consecutive strokes in the direction of movement of the gripper jaws.

6) Das angegebe Gewicht bezieht sich auf den Greifer mit Zentrierhülsen, ohne Befestigungsschrauben.
The stated weight refers to the gripper with centering sleeves, without mounting screws.

7) Ausgehend vom Gelenk der Greiferbacke
Based on the joint of the gripper jaw

8) Die nachfolgend angegebenen zulässigen Momente und die Kraft Fz, dürfen gemeinsam auftreten, gelten im statischen Zustand - je Greiferbacke.
The specified permissible torques and the force given below may occur together, apply in the static condition - per gripper jaw.

Technische Änderungen vorbehalten. Alle Angaben ohne Gewähr. Alle Rechte liegen bei der ASUTEC GmbH.
Subject to technical modifications. No responsibility is accepted for the accuracy of this information. All rights are reserved by ASUTEC GmbH.

6.2 KRÄFTE, MOMENTE, GREIFKRAFT ASGW-100

ASGW-100; ASGW-100-NC

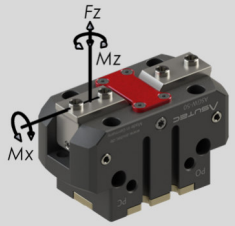

My = 60 Nm *Mz* = 70 Nm 8)
Fz = 375 N 8)

GREIFFINGERLÄNGE | GRIPPER FINGER LENGTH

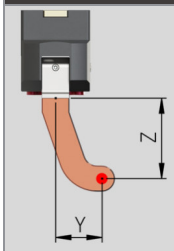

$$L_F = \sqrt{4 \cdot Y^2 + Z^2}$$

$$Y_{max} = \sqrt{\frac{L_{F\,max}^2 - Z^2}{4}}$$

$$Z_{max} = \sqrt{L_{F\,max}^2 - 4 \cdot Y^2}$$

GREIFKRAFT | GRIPPING FORCE

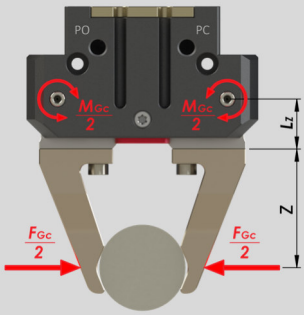

$$F_{Gc} = M_{Gc} \cdot (L_Z + Z)$$

$ASGW - 100$:

$L_Z = 24\ mm$

6.2 FORCES, TORQUES, GRIPPING DIAGRAM ASGW-100

SCHLIEßMOMENTDIAGRAMM | CLOSING MOMENT DIAGRAM

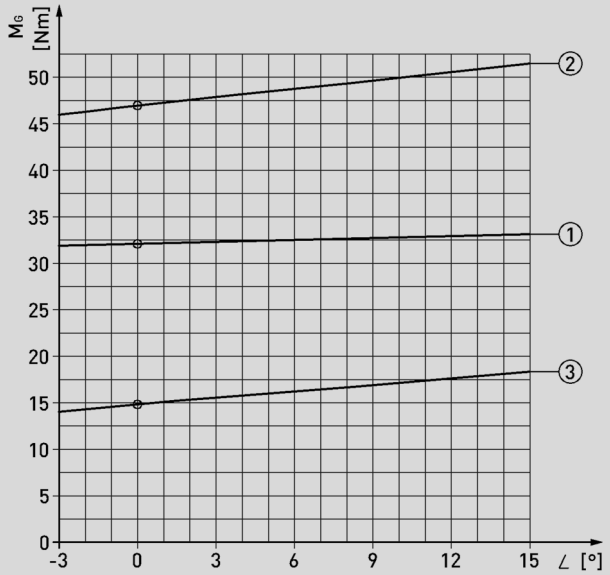

① ASGW-100 schließen | closing
② ASGW-100-NC schließen | closing
③ NC-Schließmoment durch Feder | NC-Closing moment via spring

6.3 ABMESSUNGEN ASGW-100

6.3 DIMENSIONS ASGW-100

ASGW-100

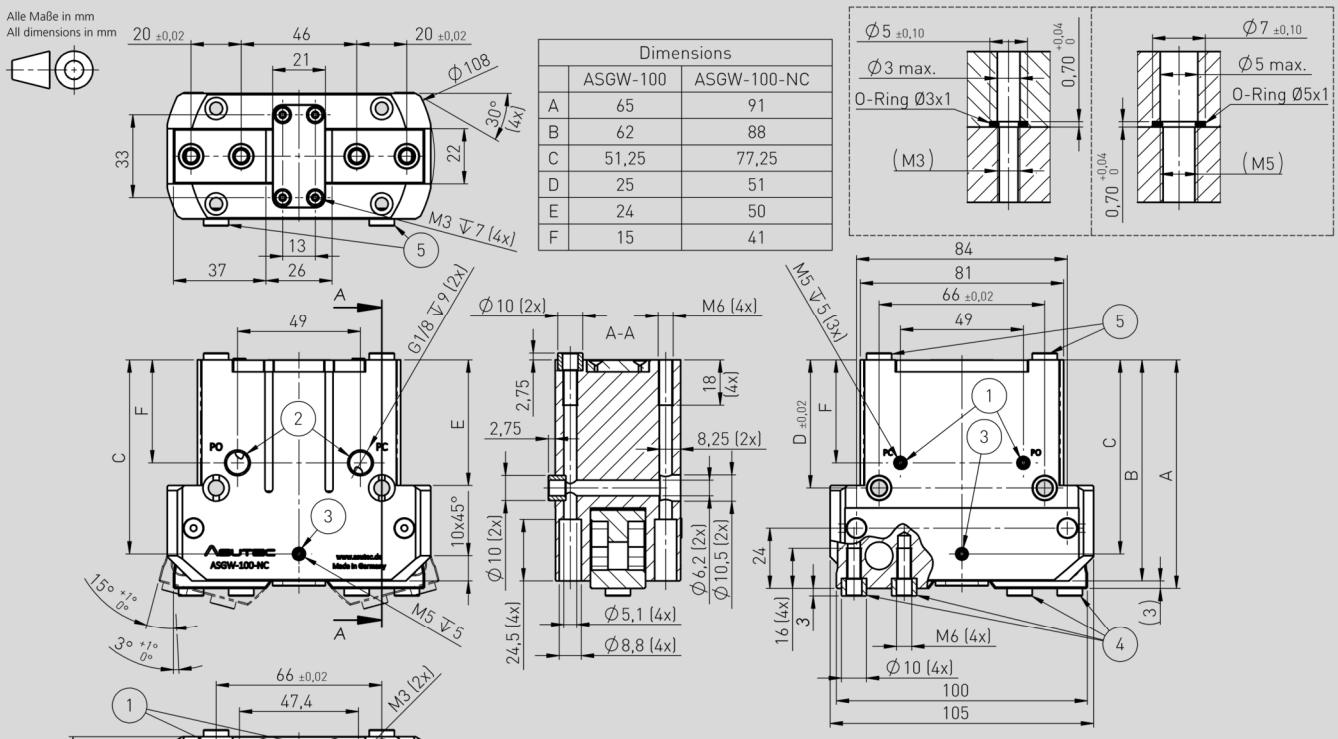

Dimensions		
	ASGW-100	ASGW-100-NC
A	65	91
B	62	88
C	51,25	77,25
D	25	51
E	24	50
F	15	41

① Direkt-Luftanschlüsse | Direct air connection
② Haupt-Luftanschlüsse | Main air connection
③ Sperrluft Anschlüsse | Sealing air connection
④ Zentrierhülsen - Greiferfinger | Centering sleeves - gripper fingers
⑤ Zentrierhülsen - Greifer | Centering sleeves - gripper

PO = Öffnen | Open
PC = Schließen | Close

Technische Änderungen vorbehalten. Alle Angaben ohne Gewähr. Alle Rechte liegen bei der ASUTEC GmbH.
Subject to technical modifications. No responsibility is accepted for the accuracy of this information. All rights are reserved by ASUTEC GmbH.

7 ASGW-125

7.1 TECHNISCHE DATEN TECHNICAL DATA

	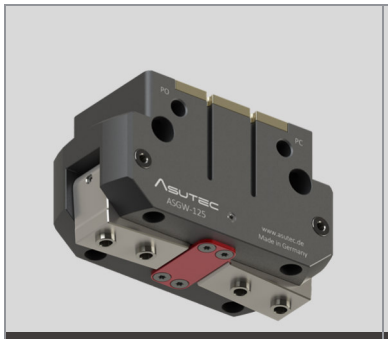 ASGW-125	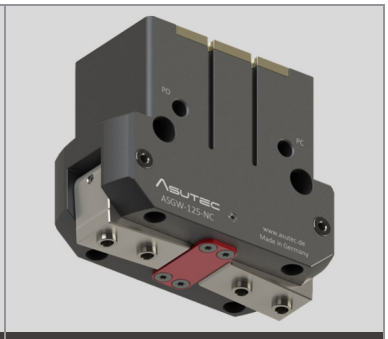 ASGW-125-NC
Integrierte Feder Integrated spring	Keine Feder No spring	Feder zum Schließen des Greifers Spring for closing the gripper
Öffnungswinkel je Backe Opening angle per jaw	15°	15°
Winkelzugabe Öffnen / Schließen Angle allowance open / close	0° / 3°	0° / 3°
Schließmoment (6 bar; in 0°- Winkel) Closing moment (6 bar; in 0°- angle)	M_{Gc} = 65 Nm	M_{Gc} = 95 Nm
Schließmoment durch Feder (0 bar; in 0°- Winkel) Closing moment by spring (0 bar; in 0°- angle)	- keine Feder – - no spring –	M_{Gs} = 30 Nm
Greifkraft im Abstand Z = 80 mm (6 bar; in 0°- Winkel) 1) Closing force with distance Z = 80 mm (6 bar; in 0°- angle) 1)	F_{Gc} = 595 N	F_{Gc} = 868 N
Betriebsdruck 2) Operating pressure 2)	p_{min} = 3 bar p_{max} = 8 bar	p_{min} = 4 bar p_{max} = 8 bar
Zylindervolumen Doppelhub 3) Cylinder volume - double stroke 3)	V = 99 cm³	V = 158 cm³
Betriebstemperatur Operating temperature	T_{min} = 5°C T_{max} = 80°C	T_{min} = 5°C T_{max} = 80°C
Zeit zum Öffnen / Schließen 4) Time for opening / closing 4)	t_O = 0,14 s t_C = 0,14 s	t_O = 0,20 s t_C = 0,14 s
Wiederholgenauigkeit +/- 5) Repeatability +/- 5)	0,02 mm	0,02 mm
Maximale Länge der Greiffinger Max. length of gripper fingers	$L_{F\,max}$ = 180 mm	$L_{F\,max}$ = 180 mm
Max. zul. Massenträgheit pro Backe 7) Max. permissible mass moment of inertia per chuck jaw 7)	J_F = 205 kg·cm²	J_F = 205 kg·cm²
Gewicht des Greifers 6) Weight of the gripper 6)	m = 1600 g	m = 2000 g

1) Die angegebene Greifkraft beim Schließen und beim Öffnen basiert bei der Baugröße ASGW-125 auf einem Greifabstand Z = L_F = 80 mm (siehe Bild und Diagramm unterhalb).
Alle angegebenen Greifkräfte sind die Summen jener Einzelkräfte, die auf die Greiffinger wirken.
The specified gripping force for closing and opening is based on a gripping distance Z = L_F = 80 mm for gripper size ASGW-125 (see picture and diagram below).
All specified gripping forces are the sums of those individual forces acting on the gripper fingers.

2) Der Nennbetriebsdruck beträgt 6 bar.
The Nominal operating pressure is 6 bar (87 PSI)

3) Der angegebe Wert bezieht sich auf den Greifer. Der Luftverbrauch wird besonders bei kleinen Greifern maßgeblich von dem Querschnitt und der Länge der Druckluftzuleitung beeinflusst.
The stated value refers to the gripper itself. The air consumption is affected especially in small grippers significantly from the cross-section and the length of the compressed air supply line.

4) Diese Zeit bezieht sich auf die Bewegung der Greiferbacken. Sonstige Zeiten wie Ventilschaltzeiten, Schlauchbefüllungszeiten oder Reaktionszeiten der Steuerung sind nicht berücksichtigt.
This time refers to the movement of the gripper jaws. Other times like Valve switching times, hose filling times or reaction times of the controller are not included.

5) Dieser Wert definiert die Streuung der Greiferbacken-Endlagenstellungen unter konstanten Bedingungen bei 100 aufeinanderfolgenden Hüben in Bewegungsrichtung der Greiferbacken.
This value defines the scattering of the gripper jaws end positions under constant conditions with 100 consecutive strokes in the direction of movement of the gripper jaws.

6) Das angegebe Gewicht bezieht sich auf den Greifer mit Zentrierhülsen, ohne Befestigungsschrauben.
The stated weight refers to the gripper with centering sleeves, without mounting screws.

7) Ausgehend vom Gelenk der Greiferbacke
Based on the joint of the gripper jaw

8) Die nachfolgend angegebenen zulässigen Momente und die Kraft Fz, dürfen gemeinsam auftreten, gelten im statischen Zustand - je Greiferbacke.
The specified permissible torques and the force given below may occur together, apply in the static condition - per gripper jaw.

Technische Änderungen vorbehalten. Alle Angaben ohne Gewähr. Alle Rechte liegen bei der ASUTEC GmbH.
Subject to technical modifications. No responsibility is accepted for the accuracy of this information. All rights are reserved by ASUTEC GmbH.

7.2 KRÄFTE, MOMENTE, GREIFKRAFT ASGW-125

ASGW-125; ASGW-125-NC

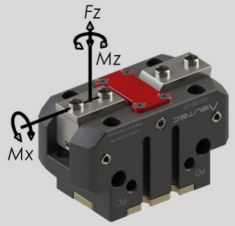

My = 85 Nm *Mz* = 95 Nm 8)
Fz = 515 N 8)

GREIFFINGERLÄNGE | GRIPPER FINGER LENGTH

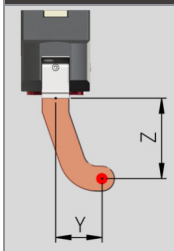

$$L_F = \sqrt{4 \cdot Y^2 + Z^2}$$

$$Y_{max} = \sqrt{\frac{L_{F\,max}^2 - Z^2}{4}}$$

$$Z_{max} = \sqrt{L_{F\,max}^2 - 4 \cdot Y^2}$$

GREIFKRAFT | GRIPPING FORCE

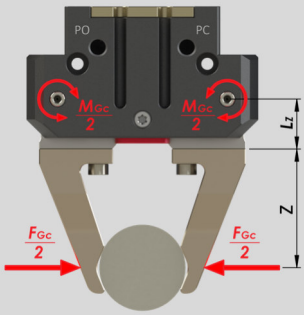

$$F_{Gc} = M_{Gc} \cdot (L_Z + Z)$$

$ASGW - 125$:

$L_Z = 29{,}5\ mm$

7.2 FORCES, TORQUES, GRIPPING DIAGRAM ASGW-125

SCHLIEßMOMENTDIAGRAMM | CLOSING MOMENT DIAGRAM

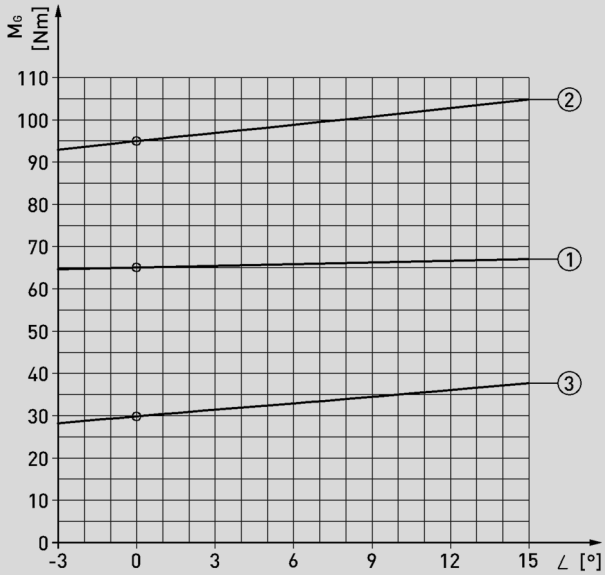

① ASGW-125 schließen | closing
② ASGW-125-NC schließen | closing
③ NC-Schließmoment durch Feder | NC-Closing moment via spring

7.3 ABMESSUNGEN ASGW-125

7.3 DIMENSIONS ASGW-125

ASGW-125

Alle Maße in mm
All dimensions in mm

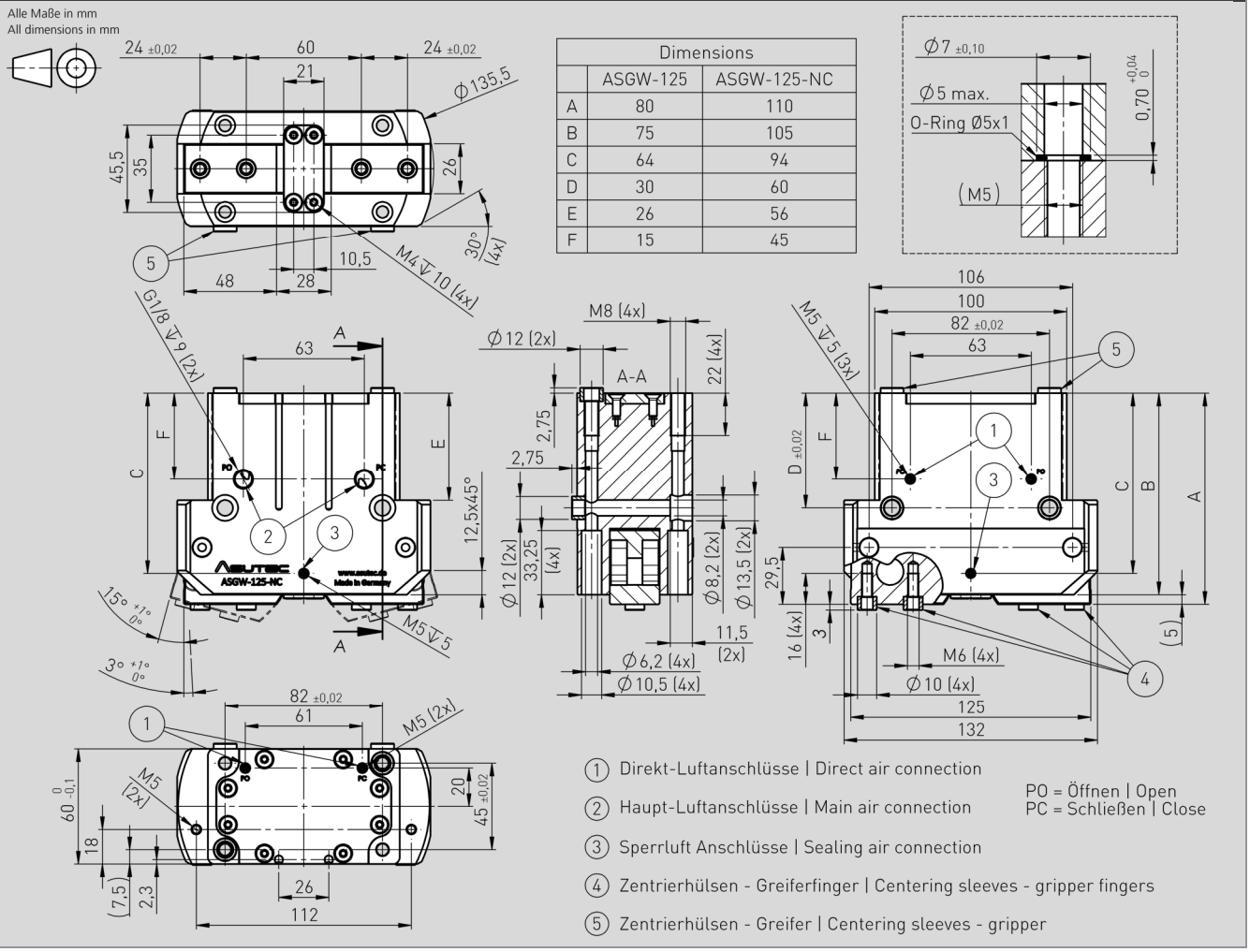

Dimensions		
	ASGW-125	ASGW-125-NC
A	80	110
B	75	105
C	64	94
D	30	60
E	26	56
F	15	45

① Direkt-Luftanschlüsse | Direct air connection
② Haupt-Luftanschlüsse | Main air connection
③ Sperrluft Anschlüsse | Sealing air connection
④ Zentrierhülsen - Greiferfinger | Centering sleeves - gripper fingers
⑤ Zentrierhülsen - Greifer | Centering sleeves - gripper

PO = Öffnen | Open
PC = Schließen | Close

Technische Änderungen vorbehalten. Alle Angaben ohne Gewähr. Alle Rechte liegen bei der ASUTEC GmbH.
Subject to technical modifications. No responsibility is accepted for the accuracy of this information. All rights are reserved by ASUTEC GmbH.

8 ASGW-160

8.1 TECHNISCHE DATEN TECHNICAL DATA

	ASGW-160	ASGW-160-NC
Integrierte Feder Integrated spring	Keine Feder No spring	Feder zum Schließen des Greifers Spring for closing the gripper
Öffnungswinkel je Backe Opening angle per jaw	15°	15°
Winkelzugabe Öffnen / Schließen Angle allowance open / close	0° / 3°	0° / 3°
Schließmoment (6 bar; in 0°- Winkel) Closing moment (6 bar; in 0°- angle)	M_{Gc} = 121 Nm	M_{Gc} = 177 Nm
Schließmoment durch Feder (0 bar; in 0°- Winkel) Closing moment by spring (0 bar; in 0°- angle)	- keine Feder – - no spring –	M_{Gs} = 56 Nm
Greifkraft im Abstand Z = 100 mm (6 bar; in 0°- Winkel) 1) Closing force with distance Z = 100 mm (6 bar; in 0°- angle) 1)	F_{Gc} = 880 N	F_{Gc} = 1291 N
Betriebsdruck 2) Operating pressure 2)	p_{min} = 3 bar p_{max} = 8 bar	p_{min} = 4 bar p_{max} = 8 bar
Zylindervolumen Doppelhub 3) Cylinder volume - double stroke 3)	V = 180 cm³	V = 255 cm³
Betriebstemperatur Operating temperature	T_{min} = 5°C T_{max} = 80°C	T_{min} = 5°C T_{max} = 80°C
Zeit zum Öffnen / Schließen 4) Time for opening / closing 4)	t_O = 0,16 s t_C = 0,14 s	t_O = 0,21 s t_C = 0,14 s
Wiederholgenauigkeit +/- 5) Repeatability +/- 5)	0,02 mm	0,02 mm
Maximale Länge der Greiffinger Max. length of gripper fingers	$L_{F\,max}$ = 225 mm	$L_{F\,max}$ = 225 mm
Max. zul. Massenträgheit pro Backe 7) Max. permissible mass moment of inertia per chuck jaw 7)	J_F = 560 kg·cm²	J_F = 560 kg·cm²
Gewicht des Greifers 6) Weight of the gripper 6)	m = 2640 g	m = 3410 g

1) Die angegebene Greifkraft beim Schließen und beim Öffnen basiert bei der Baugröße ASGW-160 auf einem Greifabstand Z = L_F = 100 mm (siehe Bild und Diagramm unterhalb).
Alle angegebenen Greifkräfte sind die Summen jener Einzelkräfte, die auf die Greiffinger wirken.
The specified gripping force for closing and opening is based on a gripping distance Z = L_F = 100 mm for gripper size ASGW-160 (see picture and diagram below).
All specified gripping forces are the sums of those individual forces acting on the gripper fingers.

2) Der Nennbetriebsdruck beträgt 6 bar.
The Nominal operating pressure is 6 bar (87 PSI)

3) Der angegebe Wert bezieht sich auf den Greifer. Der Luftverbrauch wird besonders bei kleinen Greifern maßgeblich von dem Querschnitt und der Länge der Druckluftzuleitung beeinflusst.
The stated value refers to the gripper itself. The air consumption is affected especially in small grippers significantly from the cross-section and the length of the compressed air supply line.

4) Diese Zeit bezieht sich auf die Bewegung der Greiferbacken. Sonstige Zeiten wie Ventilschaltzeiten, Schlauchbefüllungszeiten oder Reaktionszeiten der Steuerung sind nicht berücksichtigt.
This time refers to the movement of the gripper jaws. Other times like Valve switching times, hose filling times or reaction times of the controller are not included.

5) Dieser Wert definiert die Streuung der Greiferbacken-Endlagenstellungen unter konstanten Bedingungen bei 100 aufeinanderfolgenden Hüben in Bewegungsrichtung der Greiferbacken.
This value defines the scattering of the gripper jaws end positions under constant conditions with 100 consecutive strokes in the direction of movement of the gripper jaws.

6) Das angegebe Gewicht bezieht sich auf den Greifer mit Zentrierhülsen, ohne Befestigungsschrauben.
The stated weight refers to the gripper with centering sleeves, without mounting screws.

7) Ausgehend vom Gelenk der Greiferbacke
Based on the joint of the gripper jaw

8) Die nachfolgend angegebenen zulässigen Momente und die Kraft Fz, dürfen gemeinsam auftreten, gelten im statischen Zustand - je Greiferbacke.
The specified permissible torques and the force given below may occur together, apply in the static condition - per gripper jaw.

Technische Änderungen vorbehalten. Alle Angaben ohne Gewähr. Alle Rechte liegen bei der ASUTEC GmbH.
Subject to technical modifications. No responsibility is accepted for the accuracy of this information. All rights are reserved by ASUTEC GmbH.

8.2 KRÄFTE, MOMENTE, GREIFKRAFT ASGW-160

8.2 FORCES, TORQUES, GRIPPING DIAGRAM ASGW-160

ASGW-160; ASGW-160-NC

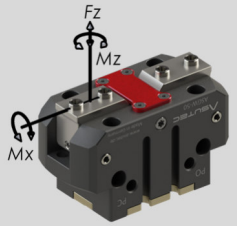

My = 110 Nm *Mz* = 105 Nm 8)
Fz = 635 N 8)

GREIFFINGERLÄNGE | GRIPPER FINGER LENGTH

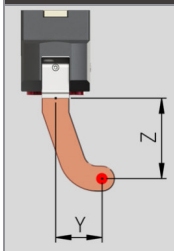

$$L_F = \sqrt{4 \cdot Y^2 + Z^2}$$

$$Y_{max} = \sqrt{\frac{L_{F\,max}^2 - Z^2}{4}}$$

$$Z_{max} = \sqrt{L_{F\,max}^2 - 4 \cdot Y^2}$$

GREIFKRAFT | GRIPPING FORCE

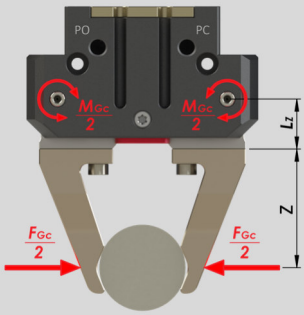

$$F_{Gc} = M_{Gc} \cdot (L_Z + Z)$$

$ASGW - 160$:

$L_Z = 37{,}5\ mm$

SCHLIEßMOMENTDIAGRAMM | CLOSING MOMENT DIAGRAM

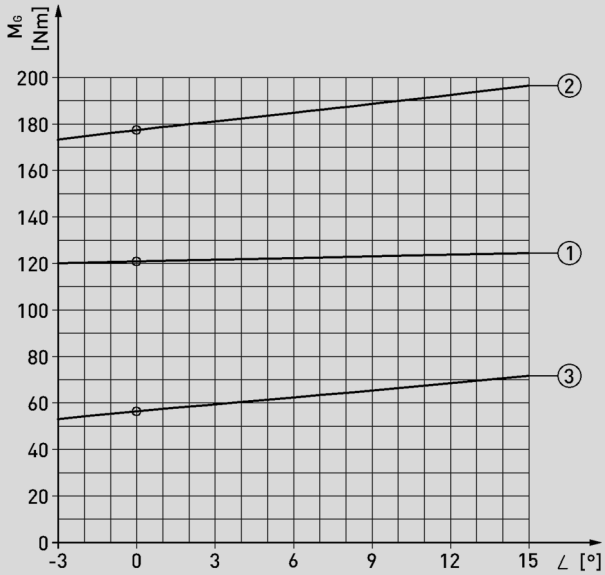

① ASGW-160 schließen | closing
② ASGW-160-NC schließen | closing
③ NC-Schließmoment durch Feder | NC-Closing moment via spring

8.3 ABMESSUNGEN ASGW-160

8.3 DIMENSIONS ASGW-160

ASGW-160

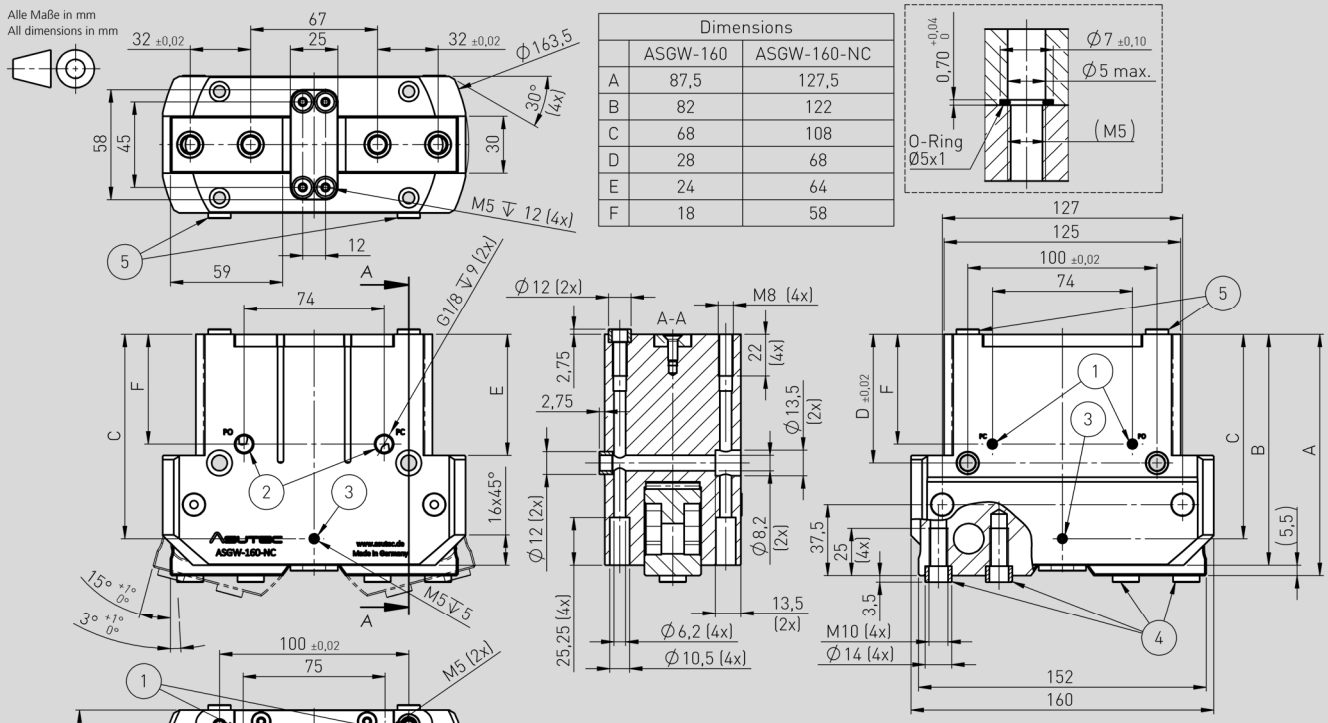

Dimensions	ASGW-160	ASGW-160-NC
A	87,5	127,5
B	82	122
C	68	108
D	28	68
E	24	64
F	18	58

① Direkt-Luftanschlüsse | Direct air connection
② Haupt-Luftanschlüsse | Main air connection
③ Sperrluft Anschlüsse | Sealing air connection
④ Zentrierhülsen - Greiferfinger | Centering sleeves - gripper fingers
⑤ Zentrierhülsen - Greifer | Centering sleeves - gripper

PO = Öffnen | Open
PC = Schließen | Close

Technische Änderungen vorbehalten. Alle Angaben ohne Gewähr. Alle Rechte liegen bei der ASUTEC GmbH.
Subject to technical modifications. No responsibility is accepted for the accuracy of this information. All rights are reserved by ASUTEC GmbH.

9 ASGW-200

9.1 TECHNISCHE DATEN TECHNICAL DATA

	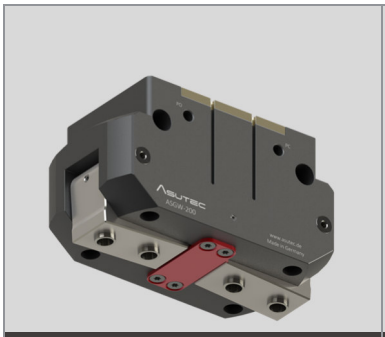 ASGW-200	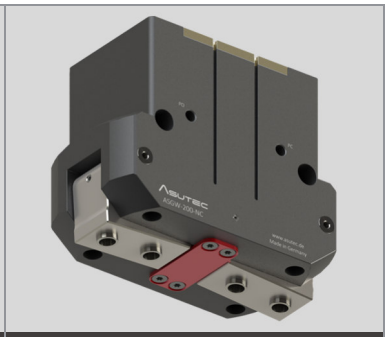 ASGW-200-NC
Integrierte Feder Integrated spring	Keine Feder No spring	Feder zum Schließen des Greifers Spring for closing the gripper
Öffnungswinkel je Backe Opening angle per jaw	15°	15°
Winkelzugabe Öffnen / Schließen Angle allowance open / close	0° / 3°	0° / 3°
Schließmoment (6 bar; in 0°- Winkel) Closing moment (6 bar; in 0°- angle)	M_{Gc} = 304 Nm	M_{Gc} = 437 Nm
Schließmoment durch Feder (0 bar; in 0°- Winkel) Closing moment by spring (0 bar; in 0°- angle)	- keine Feder – - no spring –	M_{Gs} = 132 Nm
Greifkraft im Abstand Z = 120 mm (6 bar; in 0°- Winkel) 1) Closing force with distance Z = 120 mm (6 bar; in 0°- angle) 1)	F_{Gc} = 1845 N	F_{Gc} = 2646 N
Betriebsdruck 2) Operating pressure 2)	p_{min} = 3 bar p_{max} = 8 bar	p_{min} = 4 bar p_{max} = 8 bar
Zylindervolumen Doppelhub 3) Cylinder volume - double stroke 3)	V = 405 cm³	V = 570 cm³
Betriebstemperatur Operating temperature	T_{min} = 5°C T_{max} = 80°C	T_{min} = 5°C T_{max} = 80°C
Zeit zum Öffnen / Schließen 4) Time for opening / closing 4)	t_O = 0,25 s t_C = 0,30 s	t_O = 0,35 s t_C = 0,25 s
Wiederholgenauigkeit +/- 5) Repeatability +/- 5)	0,02 mm	0,02 mm
Maximale Länge der Greiffinger Max. length of gripper fingers	$L_{F\,max}$ = 270 mm	$L_{F\,max}$ = 270 mm
Max. zul. Massenträgheit pro Backe 7) Max. permissible mass moment of inertia per chuck jaw 7)	J_F = 1225 kg·cm²	J_F = 1225 kg·cm²
Gewicht des Greifers 6) Weight of the gripper 6)	m = 5730 g	m = 7500 g

1) Die angegebene Greifkraft beim Schließen und beim Öffnen basiert bei der Baugröße ASGW-200 auf einem Greifabstand Z = L_F = 120 mm (siehe Bild und Diagramm unterhalb).
Alle angegebenen Greifkräfte sind die Summen jener Einzelkräfte, die auf die Greiffinger wirken.
The specified gripping force for closing and opening is based on a gripping distance Z = L_F = 120 mm for gripper size ASGW-200 (see picture and diagram below).
All specified gripping forces are the sums of those individual forces acting on the gripper fingers.

2) Der Nennbetriebsdruck beträgt 6 bar.
The Nominal operating pressure is 6 bar (87 PSI)

3) Der angegebe Wert bezieht sich auf den Greifer. Der Luftverbrauch wird besonders bei kleinen Greifern maßgeblich von dem Querschnitt und der Länge der Druckluftzuleitung beeinflusst.
The stated value refers to the gripper itself. The air consumption is affected especially in small grippers significantly from the cross-section and the length of the compressed air supply line.

4) Diese Zeit bezieht sich auf die Bewegung der Greiferbacken. Sonstige Zeiten wie Ventilschaltzeiten, Schlauchbefüllungszeiten oder Reaktionszeiten der Steuerung sind nicht berücksichtigt.
This time refers to the movement of the gripper jaws. Other times like Valve switching times, hose filling times or reaction times of the controller are not included.

5) Dieser Wert definiert die Streuung der Greiferbacken-Endlagenstellungen unter konstanten Bedingungen bei 100 aufeinanderfolgenden Hüben in Bewegungsrichtung der Greiferbacken.
This value defines the scattering of the gripper jaws end positions under constant conditions with 100 consecutive strokes in the direction of movement of the gripper jaws.

6) Das angegebe Gewicht bezieht sich auf den Greifer mit Zentrierhülsen, ohne Befestigungsschrauben.
The stated weight refers to the gripper with centering sleeves, without mounting screws.

7) Ausgehend vom Gelenk der Greiferbacke
Based on the joint of the gripper jaw

8) Die nachfolgend angegebenen zulässigen Momente und die Kraft Fz, dürfen gemeinsam auftreten, gelten im statischen Zustand - je Greiferbacke.
The specified permissible torques and the force given below may occur together, apply in the static condition - per gripper jaw.

Technische Änderungen vorbehalten. Alle Angaben ohne Gewähr. Alle Rechte liegen bei der ASUTEC GmbH.
Subject to technical modifications. No responsibility is accepted for the accuracy of this information. All rights are reserved by ASUTEC GmbH.

9.2 KRÄFTE, MOMENTE, GREIFKRAFT ASGW-200

ASGW-200; ASGW-200-NC

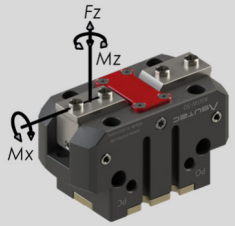

My = 120 Nm *Mz* = 130 Nm 8)
Fz = 775 N 8)

GREIFFINGERLÄNGE | GRIPPER FINGER LENGTH

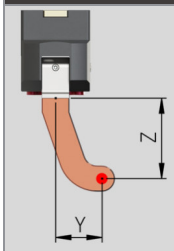

$$L_F = \sqrt{4 \cdot Y^2 + Z^2}$$

$$Y_{max} = \sqrt{\frac{L_{F\,max}^2 - Z^2}{4}}$$

$$Z_{max} = \sqrt{L_{F\,max}^2 - 4 \cdot Y^2}$$

GREIFKRAFT | GRIPPING FORCE

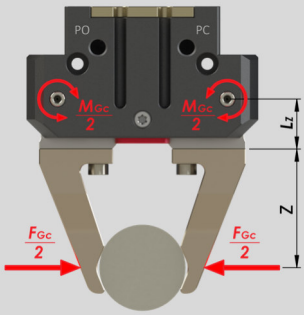

$$F_{Gc} = M_{Gc} \cdot (L_Z + Z)$$

$ASGW - 200$:

$L_Z = 45\ mm$

9.2 FORCES, TORQUES, GRIPPING DIAGRAM ASGW-200

SCHLIEßMOMENTDIAGRAMM | CLOSING MOMENT DIAGRAM

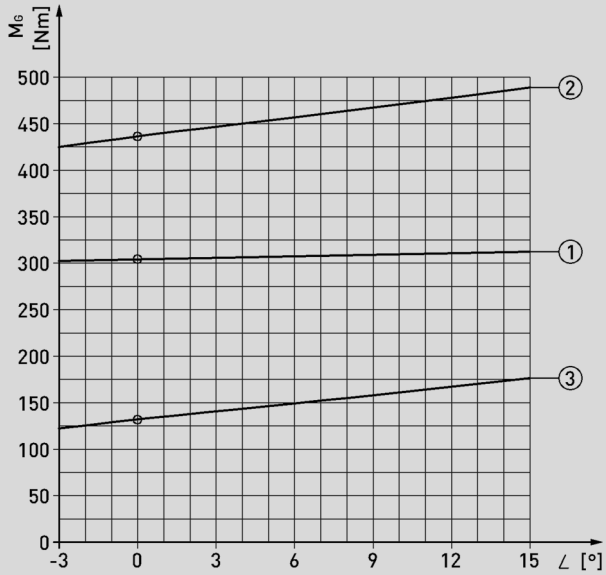

① ASGW-200 schließen | closing
② ASGW-200-NC schließen | closing
③ NC-Schließmoment durch Feder | NC-Closing moment via spring

9.3 ABMESSUNGEN ASGW-200

9.3 DIMENSIONS ASGW-200

ASGW-200

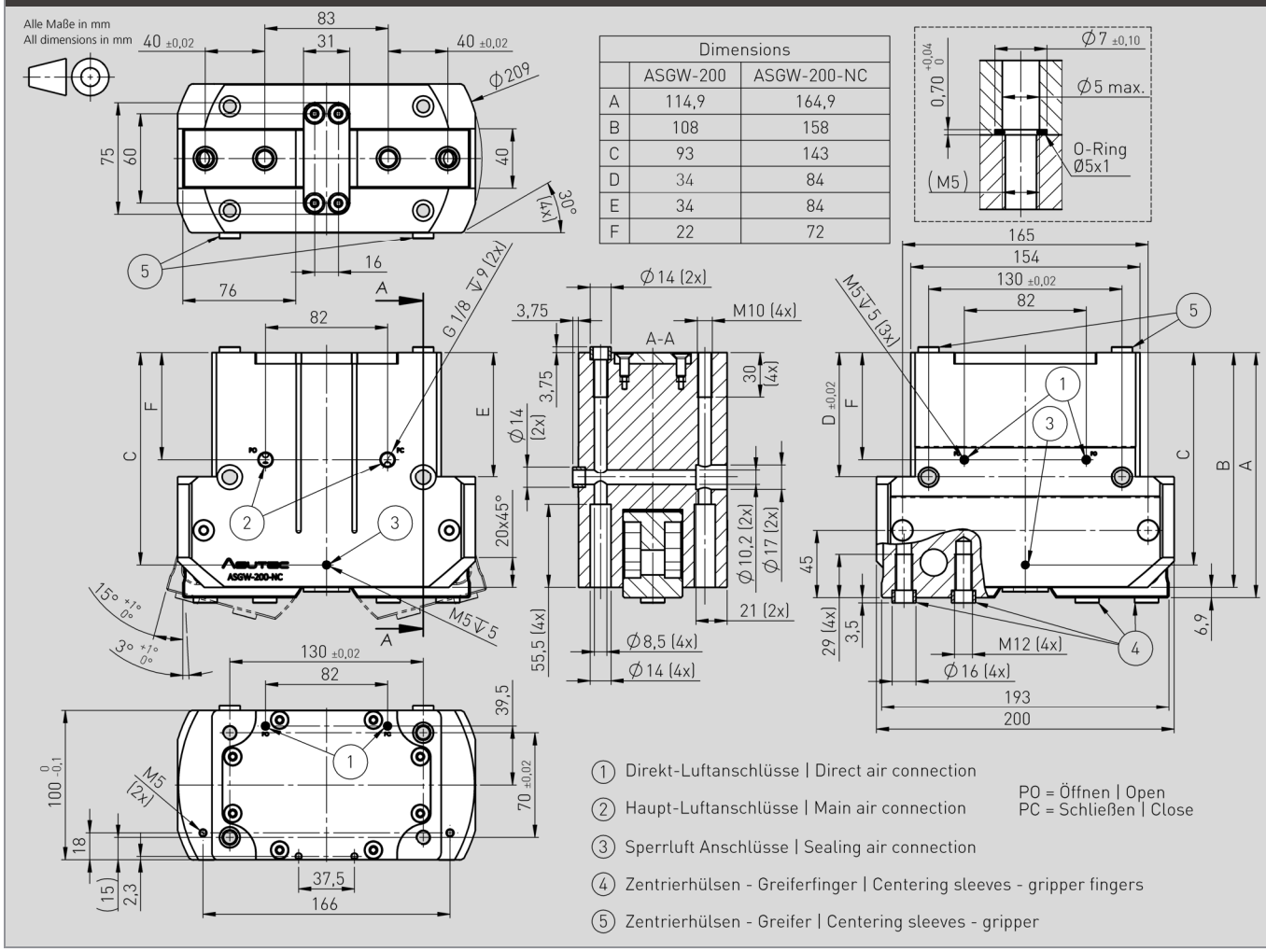

Dimensions	ASGW-200	ASGW-200-NC
A	114,9	164,9
B	108	158
C	93	143
D	34	84
E	34	84
F	22	72

① Direkt-Luftanschlüsse | Direct air connection
② Haupt-Luftanschlüsse | Main air connection
③ Sperrluft Anschlüsse | Sealing air connection
④ Zentrierhülsen - Greiferfinger | Centering sleeves - gripper fingers
⑤ Zentrierhülsen - Greifer | Centering sleeves - gripper

PO = Öffnen | Open
PC = Schließen | Close

Technische Änderungen vorbehalten. Alle Angaben ohne Gewähr. Alle Rechte liegen bei der ASUTEC GmbH.
Subject to technical modifications. No responsibility is accepted for the accuracy of this information. All rights are reserved by ASUTEC GmbH.

10 LIEFERUMFANG UND ZUBEHÖR

Im Lieferumfang enthalten ist folgendes Zubehör:
- Befestigungsschrauben für die Montage des Greifers von der Seite oder von oben
- 4 Zentrierhülsen für Greiffinger
- 2 Zentrierhülsen für den Anbau des Greifers
- Verschlussschrauben, für Hauptluftanschluss
- O-Ringe, für Direktluftanschluss

Weiteres Zubehör ist frei wählbar und den Umgebungsbedingungen anzupassen.

Asutec bietet ein umfangreiches Zubehör-Sortiment

Alle mitgelieferten Zubehörteile werden auf Kundenwunsch montiert.

10 SCOPE OF SUPPLY AND ACCESSORIES

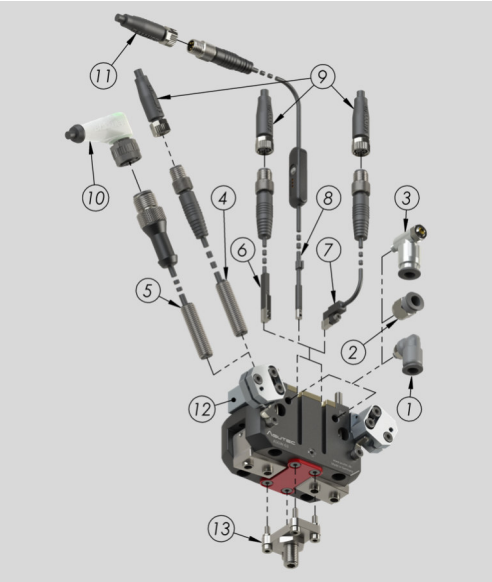

Included in delivery is the following accessories:
- Mounting screws for mounting the gripper from the side or at the top
- 4 Centering sleeves for gripper fingers
- 2 Centering sleeves for Attachment of the gripper
- Screw plugs, for main air connection
- O-rings, for direct air connection

Other accessories are freely selectable according to your environmental conditions.

Asutec offers a wide range of accessories.

All supplied accessories are mounted on customer request.

Pos. Nr.	ASUTEC Nr.	Benennung
1	14010004 14010008	Luftanschluss, L-Form M5, Ø6 mm (ASGW-50 – ASGW-80) G1/8, Ø6 mm (ab ASGW-100)
2	14010009 14010020	Luftanschluss, gerade Form M5, Ø6 mm (ASGW-50 – ASGW-80) G1/8, Ø6 mm (ab ASGW-100)
3	14010048 14010024	Abluftdrossel M5, Ø6 mm (ASGW-50 – ASGW-80) G1/8, Ø6 mm (ab ASGW-100)
4	15000045	Induktiver Sensor M8x1, L = 30 mm Sn = 1,5 mm, 0,3 m Kabel M8x1 Stecker
5	15000033	Induktiver Sensor M8x1, L = 30 mm Sn = 1,5 mm, 0,3 m Kabel M12x1 Stecker
6	15000034	C-Nut Sensor + Haltewinkel längs in Nut einbaubar 0,3 m Kabel, M8x1 Stecker, PNP
7	15000035	C-Nut Sensor + Haltewinkel Hochkant in Nut einbaubar 0,3 m Kabel, M8x1 Stecker, PNP
8	15000038	C-Nut Sensor + Haltewinkel 8 Schaltpunkte teachbar IO-Link mit M8x1 Stecker 4-polig 0,3 m Kabel, PNP
9	15010000	Steckverbinder, gerade 3-polig, M8x1, Kabellänge 5 m
10	15010001	Steckverbinder, gewinkelt M12x1, 5 m Kabel
11	15010009	Steckverbinder, gerade, M8x1 4-polig - A-codiert, Kabellänge 5 m
12	75003022 75003023 75003024 75003025 75003026 75003027 75003028	Positionsabfrage ASGW-50 Positionsabfrage ASGW-63 Positionsabfrage ASGW-80 Positionsabfrage ASGW-100 Positionsabfrage ASGW-125 Positionsabfrage ASGW-160 Positionsabfrage ASGW-200
13	75016001 75016002 75016003 75016004 75016005 75016006 75016007	Hubbegrenzung ASGW-50 Hubbegrenzung ASGW-63 Hubbegrenzung ASGW-80 Hubbegrenzung ASGW-100 Hubbegrenzung ASGW-125 Hubbegrenzung ASGW-160 Hubbegrenzung ASGW-200

Pos. No.	ASUTEC No.	Description
1	14010004 14010008	Push-in L-fitting M5, Ø6 mm (ASGW-50 – ASGWP-80) G1/8, Ø6 mm (from size ASGW-100)
2	14010009 14010020	Push-in fitting M5, Ø6 mm (ASGW-50 – ASGW-80) G1/8, Ø6 mm (from size ASGW-100)
3	14010048 14010024	Push-in fitting M5, Ø6 mm (ASGW-50 – ASGW-80) G1/8, Ø6 mm (from size ASGW-100)
4	15000045	Inductive sensor M8x1, L = 30 mm Sn = 1,5 mm, 0,3 m cable M8x1 connector
5	15000033	Inductive sensor M8x1, L = 30 mm Sn = 1,5 mm, 0,3 m cable M12x1 connector
6	15000034	C-slot sensor + mounting bracket, longitudinally installable in groove, 0,3 m cable, M8x1 connector, PNP
7	15000035	C-slot sensor + mounting bracket vertically mountable in groove 0,3 m cable, M8x1 connector, PNP
8	15000038	C-slot sensor + mounting bracket, 8 switchpoints teachable IO-Link with M8x1 connector 4-pole 0,3 m cable, PNP
9	15010000	Plug connector, straight 3-pole, M8x1, cable length 5 m
10	15010001	Plug connector, angled, M12x1, cable length 5 m
11	15010009	Plug connector, straight, M8x1 4-pole - A-coded, cable length 5 m
12	75003022 75003023 75003024 75003025 75003026 75003027 75003028	Position detection ASGW-50 Position detection ASGW-63 Position detection ASGW-80 Position detection ASGW-100 Position detection ASGW-125 Position detection ASGW-160 Position detection ASGW-200
13	75016001 75016002 75016003 75016004 75016005 75016006 75016007	Stroke limitation ASGW-50 Stroke limitation ASGW-63 Stroke limitation ASGW-80 Stroke limitation ASGW-100 Stroke limitation ASGW-125 Stroke limitation ASGW-160 Stroke limitation ASGW-200

Technische Änderungen vorbehalten. Alle Angaben ohne Gewähr. Alle Rechte liegen bei der ASUTEC GmbH.
Subject to technical modifications. No responsibility is accepted for the accuracy of this information. All rights are reserved by ASUTEC GmbH.

11 HUBBEGRENZUNGEN

11 STROKE LIMITATION

ALLE BAUGRÖßEN **ALL SIZES**

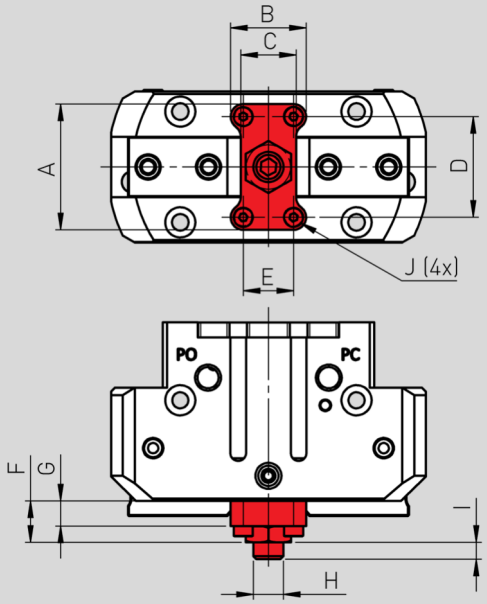

	ASGW-50	ASGW-63	ASGW-80	ASGW-100	ASGW-125	ASGW-160	ASGW-200
A	25 mm	30 mm	33,5 mm	41 mm	45,5 mm	58 mm	75 mm
B	15 mm	19 mm	20,5 mm	21 mm	21 mm	25 mm	31 mm
C	11 mm	14,5 mm	14,5 mm	21 mm	21 mm	25 mm	31 mm
D	20 mm	24 mm	27,5 mm	33 mm	35 mm	45 mm	60 mm
E	10 mm	13 mm	14,5 mm	13 mm	10,5 mm	12 mm	16 mm
F	8,2 mm	8,7 mm	8,7 mm	10,7 mm	10,7mm	11,7 mm	14,4 mm
G	5 mm	5 mm	5 mm	6 mm	6 mm	6 mm	8 mm
H	M6	M8	M8	M10	M10	M12	M14
I	2,5 – 7,5 mm	3,7 – 10,7 mm	2,6 – 11 mm	3,1 - 13,8 mm	4,8 – 18,7 mm	1 – 17,7 mm	3,4 – 25 mm
J	M2x10	M3x12	M3x12	M3x14	M4x14	M5x16	M5x22
Gewicht Weight	+ 17 g	+ 31 g	+ 34 g	+ 62 g	+ 72 g	+ 109 g	+ 210 g

Technische Änderungen vorbehalten. Alle Angaben ohne Gewähr. Alle Rechte liegen bei der ASUTEC GmbH.
Subject to technical modifications. No responsibility is accepted for the accuracy of this information. All rights are reserved by ASUTEC GmbH.